Łożysko stożkowe 32206 BJ2QCL7CVA606 SKF

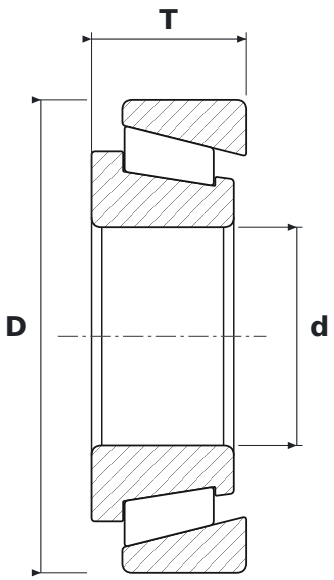

WYMIARY

d	średnica wewnętrzna	**30 mm**
D	średnica zewnętrzna	**65 mm**
T	szerokość całkowita	**21,25 mm**

PARAMETRY

Producent	**SKF**
Symbol producenta	**32206 BJ2QCL7CVA606**
Elementy toczne	**łożysko stożkowe jednorzędowe**
B	**kąt działania 40°**
J2	**koszyk stalowy tłoczony, dwuczęściowy**
Uszczelnienie	**otwarte – bez uszczelnień**
Masa	**0,28 kg**