Łożysko stożkowe 32209 SKF

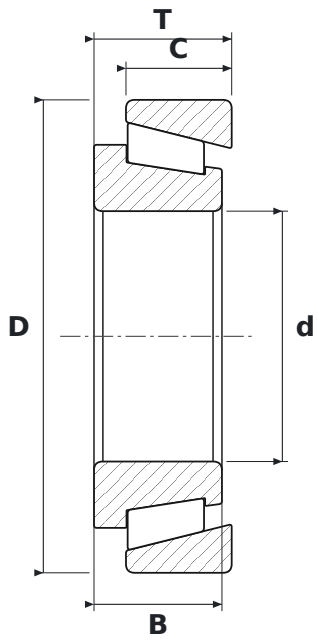

WYMIARY

d	średnica wewnętrzna	**45 mm**
D	średnica zewnętrzna	**85 mm**
T	szerokość całkowita	**24,75 mm**
B	szerokość pierścienia wewnętrznego	**23 mm**
C	szerokość pierścienia zewnętrznego	**19 mm**

PARAMETRY

Producent	**SKF**
Symbol producenta	**32209**
B – szerokość pierścienia wewnętrznego	**23 mm**
C – szerokość pierścienia zewnętrznego	**19 mm**
Elementy toczne	**łożysko stożkowe jednorzędowe**
Uszczelnienie	**otwarte – bez uszczelnień**