Łożysko stożkowe 32212 U NTN

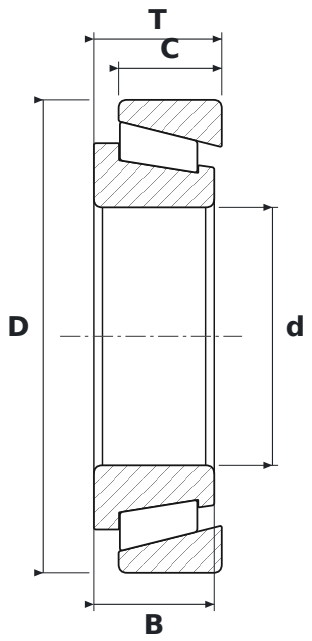

WYMIARY

d	średnica wewnętrzna	**60 mm**
D	średnica zewnętrzna	**110 mm**
T	szerokość całkowita	**29,75 mm**
B	szerokość pierścienia wewnętrznego	**28 mm**
C	szerokość pierścienia zewnętrznego	**24 mm**

PARAMETRY

Producent	**NTN**
Symbol producenta	**32212 U**
B – szerokość pierścienia wewnętrznego	**28 mm**
C – szerokość pierścienia zewnętrznego	**24 mm**
Elementy toczne	**łożysko stożkowe jednorzędowe**
Uszczelnienie	**otwarte – bez uszczelnień**
Masa	**1,185 kg**