# Łożysko stożkowe 32216 J NSK

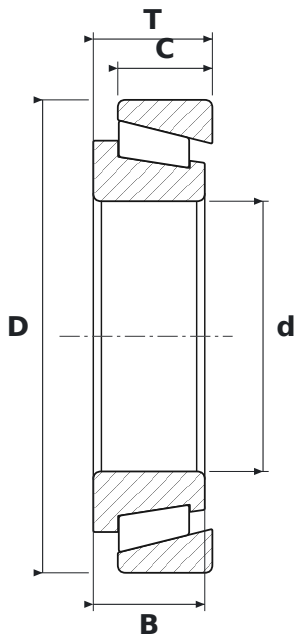


## WYMIARY

| | | |
|---|---|---|
| **d** | średnica wewnętrzna | **80 mm** |
| **D** | średnica zewnętrzna | **140 mm** |
| **T** | szerokość całkowita | **35,25 mm** |
| **B** | szerokość pierścienia wewnętrznego | **33 mm** |
| **C** | szerokość pierścienia zewnętrznego | **28 mm** |

## PARAMETRY

| | |
|---|---|
| Producent | **NSK** |
| Symbol producenta | **32216 J** |
| B – szerokość pierścienia wewnętrznego | **33 mm** |
| C – szerokość pierścienia zewnętrznego | **28 mm** |
| Elementy toczne | **łożysko stożkowe jednorzędowe** |
| J | **średnica bieżni i szerokość pierścienia zewnętrznego oraz kąt działania zgodne z ISO 355 – pierścienie wymienne międzynarodowo** |
| Uszczelnienie | **otwarte – bez uszczelnień** |