Łożysko stożkowe 32224 FAG

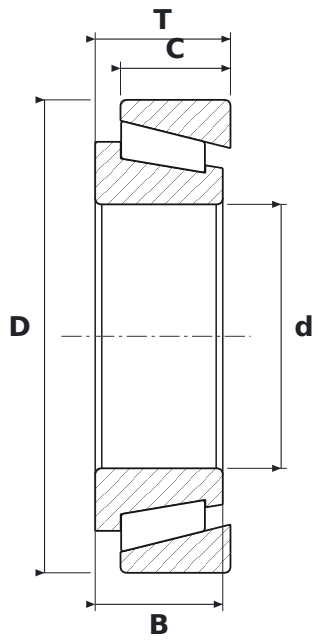

WYMIARY

d	średnica wewnętrzna	**120 mm**
D	średnica zewnętrzna	**215 mm**
T	szerokość całkowita	**61,5 mm**
B	szerokość pierścienia wewnętrznego	**58 mm**
C	szerokość pierścienia zewnętrznego	**50 mm**

PARAMETRY

Producent	**FAG**
Symbol producenta	**32224**
B – szerokość pierścienia wewnętrznego	**58 mm**
C – szerokość pierścienia zewnętrznego	**50 mm**
Elementy toczne	**łożysko stożkowe jednorzędowe**
Uszczelnienie	**otwarte – bez uszczelnień**
Masa	**9,46 kg**