Łożysko stożkowe 32226 FAG

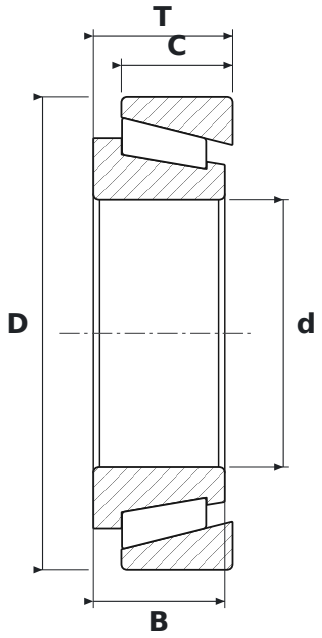

WYMIARY

d	średnica wewnętrzna	**130 mm**
D	średnica zewnętrzna	**230 mm**
T	szerokość całkowita	**67,75 mm**
B	szerokość pierścienia wewnętrznego	**64 mm**
C	szerokość pierścienia zewnętrznego	**54 mm**

PARAMETRY

Producent	**FAG**
Symbol producenta	**32226**
B – szerokość pierścienia wewnętrznego	**64 mm**
C – szerokość pierścienia zewnętrznego	**54 mm**
Elementy toczne	**łożysko stożkowe jednorzędowe**
Uszczelnienie	**otwarte – bez uszczelnień**
Masa	**11,5 kg**