Łożysko stożkowe 32228 FAG

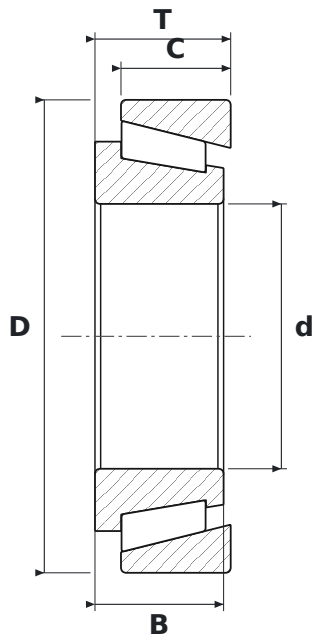

WYMIARY

d	średnica wewnętrzna	**140 mm**
D	średnica zewnętrzna	**250 mm**
T	szerokość całkowita	**71,75 mm**
B	szerokość pierścienia wewnętrznego	**68 mm**
C	szerokość pierścienia zewnętrznego	**58 mm**

PARAMETRY

Producent	**FAG**
Symbol producenta	**32228**
B – szerokość pierścienia wewnętrznego	**68 mm**
C – szerokość pierścienia zewnętrznego	**58 mm**
Elementy toczne	**łożysko stożkowe jednorzędowe**
Uszczelnienie	**otwarte – bez uszczelnień**
Masa	**14,64 kg**