Łożysko stożkowe 32232 FAG

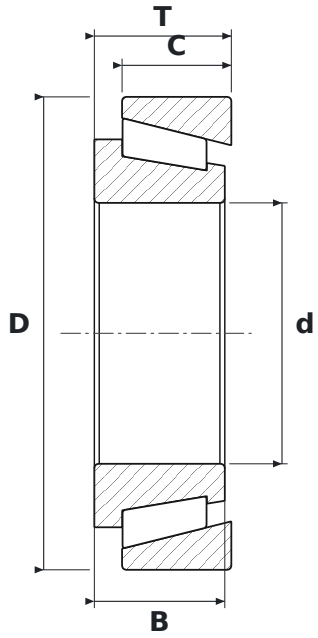

WYMIARY

d	średnica wewnętrzna	**160 mm**
D	średnica zewnętrzna	**290 mm**
T	szerokość całkowita	**84 mm**
B	szerokość pierścienia wewnętrznego	**80 mm**
C	szerokość pierścienia zewnętrznego	**67 mm**

PARAMETRY

Producent	**FAG**
Symbol producenta	**32232**
B – szerokość pierścienia wewnętrznego	**80 mm**
C – szerokość pierścienia zewnętrznego	**67 mm**
Elementy toczne	**łożysko stożkowe jednorzędowe**
Uszczelnienie	**otwarte – bez uszczelnień**
Masa	**24 kg**