Łożysko stożkowe 32234 FAG

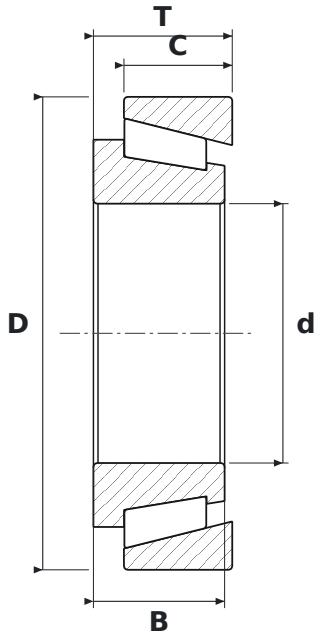

WYMIARY

d	średnica wewnętrzna	**170 mm**
D	średnica zewnętrzna	**310 mm**
T	szerokość całkowita	**91 mm**
B	szerokość pierścienia wewnętrznego	**86 mm**
C	szerokość pierścienia zewnętrznego	**71 mm**

PARAMETRY

Producent	**FAG**
Symbol producenta	**32234**
B – szerokość pierścienia wewnętrznego	**86 mm**
C – szerokość pierścienia zewnętrznego	**71 mm**
Elementy toczne	**łożysko stożkowe jednorzędowe**
Uszczelnienie	**otwarte – bez uszczelnień**
Masa	**28,67 kg**