Łożysko stożkowe 32238 FAG

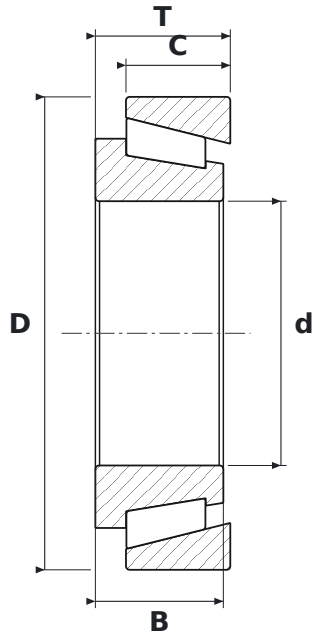

WYMIARY

d	średnica wewnętrzna	**190 mm**
D	średnica zewnętrzna	**340 mm**
T	szerokość całkowita	**97 mm**
B	szerokość pierścienia wewnętrznego	**92 mm**
C	szerokość pierścienia zewnętrznego	**75 mm**

PARAMETRY

Producent	**FAG**
Symbol producenta	**32238**
B – szerokość pierścienia wewnętrznego	**92 mm**
C – szerokość pierścienia zewnętrznego	**75 mm**
Elementy toczne	**łożysko stożkowe jednorzędowe**
Uszczelnienie	**otwarte – bez uszczelnień**
Masa	**42,16 kg**