Łożysko stożkowe 32244 FAG

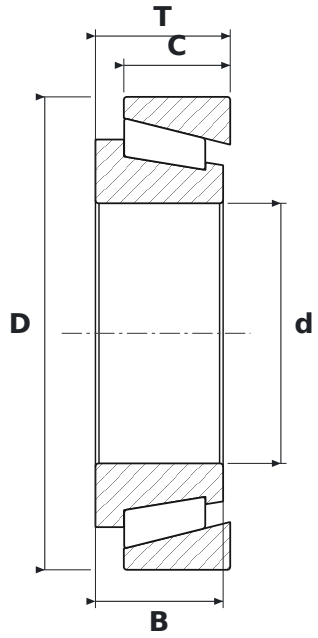

WYMIARY

d	średnica wewnętrzna	**220 mm**
D	średnica zewnętrzna	**400 mm**
T	szerokość całkowita	**114 mm**
B	szerokość pierścienia wewnętrznego	**108 mm**
C	szerokość pierścienia zewnętrznego	**90 mm**

PARAMETRY

Producent	**FAG**
Symbol producenta	**32244**
B – szerokość pierścienia wewnętrznego	**108 mm**
C – szerokość pierścienia zewnętrznego	**90 mm**
Elementy toczne	**łożysko stożkowe jednorzędowe**
Uszczelnienie	**otwarte – bez uszczelnień**