Łożysko stożkowe 32248 FAG

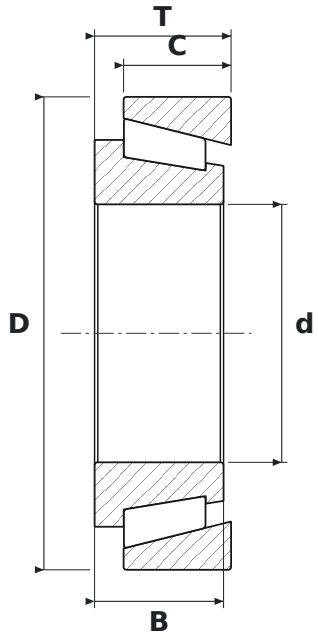

WYMIARY

d	średnica wewnętrzna	**240 mm**
D	średnica zewnętrzna	**440 mm**
T	szerokość całkowita	**127 mm**
B	szerokość pierścienia wewnętrznego	**120 mm**
C	szerokość pierścienia zewnętrznego	**100 mm**

PARAMETRY

Producent	**FAG**
Symbol producenta	**32248**
B – szerokość pierścienia wewnętrznego	**120 mm**
C – szerokość pierścienia zewnętrznego	**100 mm**
Elementy toczne	**łożysko stożkowe jednorzędowe**
Uszczelnienie	**otwarte – bez uszczelnień**