Łożysko stożkowe 32311 J NACHI

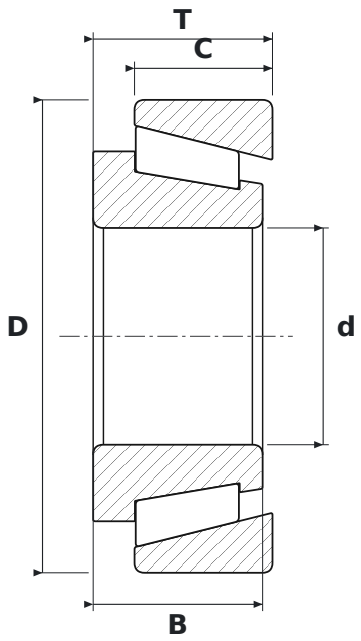

WYMIARY

d	średnica wewnętrzna	**55 mm**
D	średnica zewnętrzna	**120 mm**
T	szerokość całkowita	**45,5 mm**
B	szerokość pierścienia wewnętrznego	**43 mm**
C	szerokość pierścienia zewnętrznego	**35 mm**

PARAMETRY

Producent	**NACHI**
Symbol producenta	**32311 J**
B – szerokość pierścienia wewnętrznego	**43 mm**
C – szerokość pierścienia zewnętrznego	**35 mm**
Elementy toczne	**łożysko stożkowe jednorzędowe**
J	**koszyk stalowy tłoczony**
Uszczelnienie	**otwarte – bez uszczelnień**