Łożysko stożkowe 32315 JR KOYO

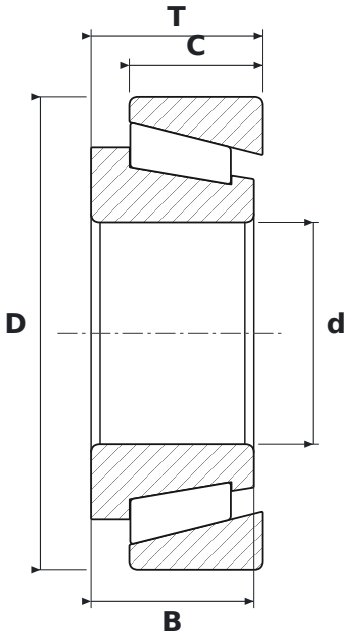

WYMIARY

d	średnica wewnętrzna	**75 mm**
D	średnica zewnętrzna	**160 mm**
T	szerokość całkowita	**58 mm**
B	szerokość pierścienia wewnętrznego	**55 mm**
C	szerokość pierścienia zewnętrznego	**45 mm**

PARAMETRY

Producent	**KOYO**
Symbol producenta	**32315 JR**
B – szerokość pierścienia wewnętrznego	**55 mm**
C – szerokość pierścienia zewnętrznego	**45 mm**
Elementy toczne	**łożysko stożkowe jednorzędowe**
JR	**koszyk stalowy tłoczony, nitowany (FAG)**
Uszczelnienie	**otwarte – bez uszczelnień**