Łożysko stożkowe 32315 U NTN

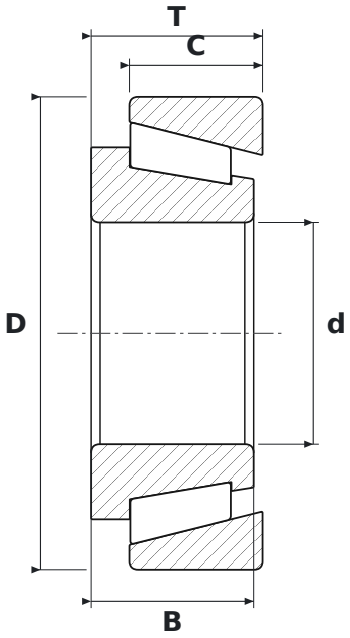

WYMIARY

d	średnica wewnętrzna	**75 mm**
D	średnica zewnętrzna	**160 mm**
T	szerokość całkowita	**58 mm**
B	szerokość pierścienia wewnętrznego	**55 mm**
C	szerokość pierścienia zewnętrznego	**45 mm**

PARAMETRY

Producent	**NTN**
Symbol producenta	**32315 U**
B – szerokość pierścienia wewnętrznego	**55 mm**
C – szerokość pierścienia zewnętrznego	**45 mm**
Elementy toczne	**łożysko stożkowe jednorzędowe**
Uszczelnienie	**otwarte – bez uszczelnień**
Masa	**5,4 kg**