Łożysko stożkowe 33010 FAG

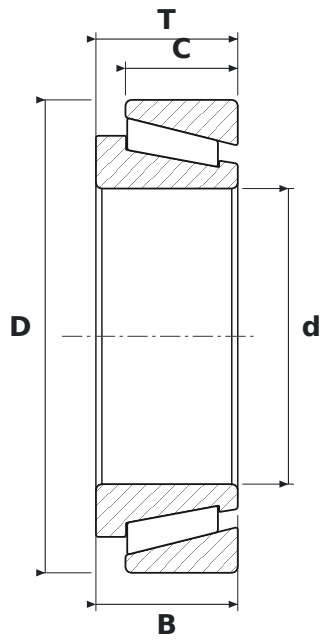

WYMIARY

d	średnica wewnętrzna	**50 mm**
D	średnica zewnętrzna	**80 mm**
T	szerokość całkowita	**24 mm**
B	szerokość pierścienia wewnętrznego	**24 mm**
C	szerokość pierścienia zewnętrznego	**19 mm**

PARAMETRY

Producent	**FAG**
Symbol producenta	**33010**
B – szerokość pierścienia wewnętrznego	**24 mm**
C – szerokość pierścienia zewnętrznego	**19 mm**
Elementy toczne	**łożysko stożkowe jednorzędowe**
Uszczelnienie	**otwarte – bez uszczelnień**
Masa	**0,45 kg**