Łożysko stożkowe 33011 FAG

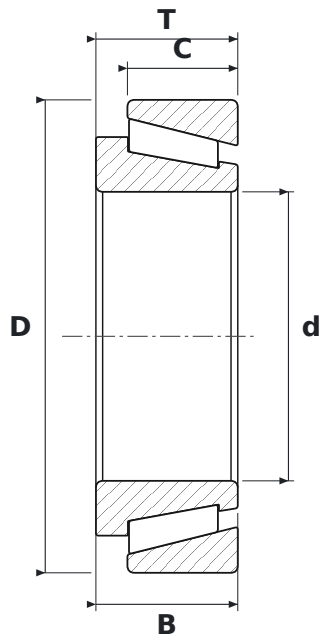

WYMIARY

d	średnica wewnętrzna	**55 mm**
D	średnica zewnętrzna	**90 mm**
T	szerokość całkowita	**27 mm**
B	szerokość pierścienia wewnętrznego	**27 mm**
C	szerokość pierścienia zewnętrznego	**21 mm**

PARAMETRY

Producent	**FAG**
Symbol producenta	**33011**
B – szerokość pierścienia wewnętrznego	**27 mm**
C – szerokość pierścienia zewnętrznego	**21 mm**
Elementy toczne	**łożysko stożkowe jednorzędowe**
Uszczelnienie	**otwarte – bez uszczelnień**
Masa	**0,694 kg**