# Łożysko stożkowe 33013 FAG

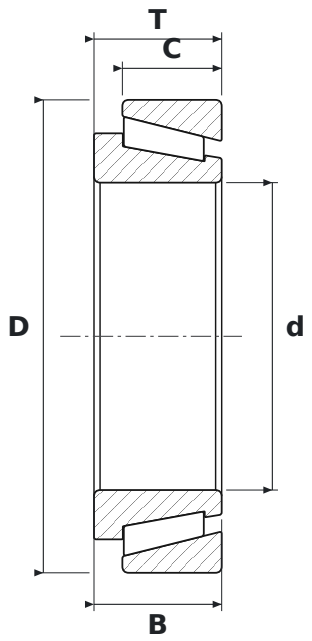


## WYMIARY

| | | |
|---|---|---|
| **d** | średnica wewnętrzna | **65 mm** |
| **D** | średnica zewnętrzna | **100 mm** |
| **T** | szerokość całkowita | **27 mm** |
| **B** | szerokość pierścienia wewnętrznego | **27 mm** |
| **C** | szerokość pierścienia zewnętrznego | **21 mm** |

## PARAMETRY

| | |
|---|---|
| Producent | **FAG** |
| Symbol producenta | **33013** |
| B – szerokość pierścienia wewnętrznego | **27 mm** |
| C – szerokość pierścienia zewnętrznego | **21 mm** |
| Elementy toczne | **łożysko stożkowe jednorzędowe** |
| Uszczelnienie | **otwarte – bez uszczelnień** |
| Masa | **0,775 kg** |