Łożysko stożkowe 33015 NKE

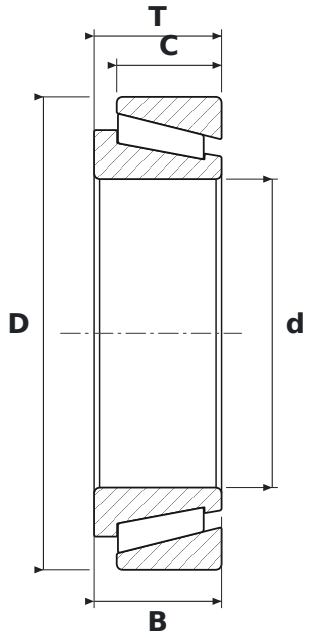

WYMIARY

d	średnica wewnętrzna	**75 mm**
D	średnica zewnętrzna	**115 mm**
T	szerokość całkowita	**31 mm**
B	szerokość pierścienia wewnętrznego	**31 mm**
C	szerokość pierścienia zewnętrznego	**25,5 mm**

PARAMETRY

Producent	**NKE**
Symbol producenta	**33015**
B – szerokość pierścienia wewnętrznego	**31 mm**
C – szerokość pierścienia zewnętrznego	**25,5 mm**
Elementy toczne	**łożysko stożkowe jednorzędowe**
Uszczelnienie	**otwarte – bez uszczelnień**
Masa	**1,17 kg**