Łożysko stożkowe 33109 FAG

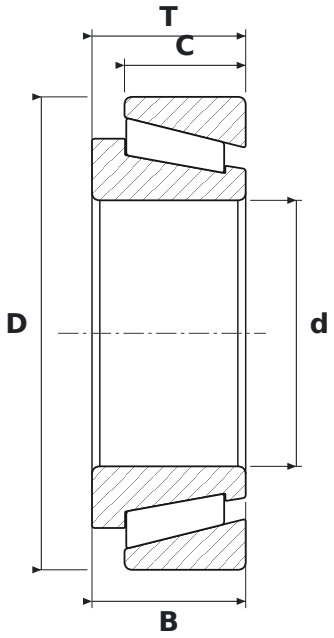

WYMIARY

d	średnica wewnętrzna	**45 mm**
D	średnica zewnętrzna	**80 mm**
T	szerokość całkowita	**26 mm**
B	szerokość pierścienia wewnętrznego	**26 mm**
C	szerokość pierścienia zewnętrznego	**20,5 mm**

PARAMETRY

Producent	**FAG**
Symbol producenta	**33109**
B – szerokość pierścienia wewnętrznego	**26 mm**
C – szerokość pierścienia zewnętrznego	**20,5 mm**
Elementy toczne	**łożysko stożkowe jednorzędowe**
Uszczelnienie	**otwarte – bez uszczelnień**