# Łożysko stożkowe 33117 NKE

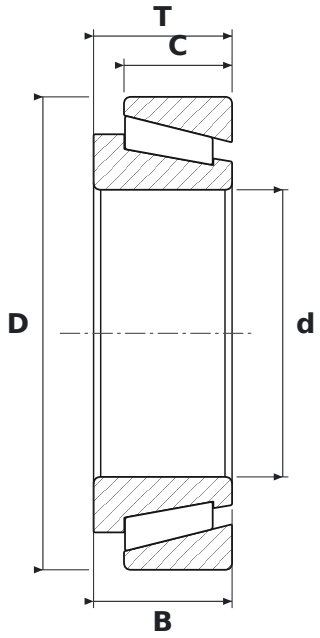


## WYMIARY

| | | |
|---|---|---|
| **d** | średnica wewnętrzna | **85 mm** |
| **D** | średnica zewnętrzna | **140 mm** |
| **T** | szerokość całkowita | **41 mm** |
| **B** | szerokość pierścienia wewnętrznego | **41 mm** |
| **C** | szerokość pierścienia zewnętrznego | **32 mm** |

## PARAMETRY

| | |
|---|---|
| Producent | **NKE** |
| Symbol producenta | **33117** |
| B – szerokość pierścienia wewnętrznego | **41 mm** |
| C – szerokość pierścienia zewnętrznego | **32 mm** |
| Elementy toczne | **łożysko stożkowe jednorzędowe** |
| Uszczelnienie | **otwarte – bez uszczelnień** |
| Masa | **2,46 kg** |