Łożysko stożkowe 33206 FAG

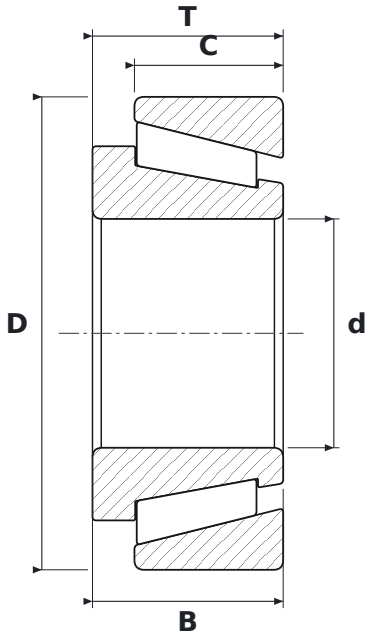

WYMIARY

d	średnica wewnętrzna	**30 mm**
D	średnica zewnętrzna	**62 mm**
T	szerokość całkowita	**25 mm**
B	szerokość pierścienia wewnętrznego	**25 mm**
C	szerokość pierścienia zewnętrznego	**19,5 mm**

PARAMETRY

Producent	**FAG**
Symbol producenta	**33206**
B – szerokość pierścienia wewnętrznego	**25 mm**
C – szerokość pierścienia zewnętrznego	**19,5 mm**
Elementy toczne	**łożysko stożkowe jednorzędowe**
Uszczelnienie	**otwarte – bez uszczelnień**