Łożysko stożkowe 33216 SKF

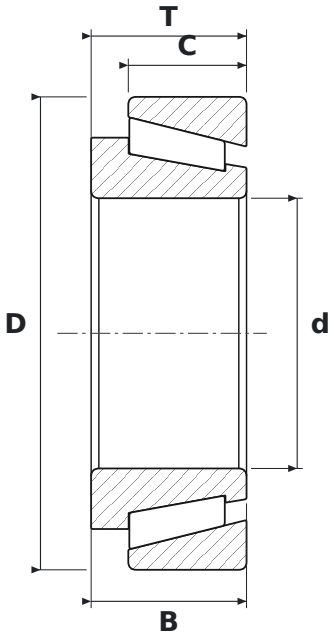

WYMIARY

d	średnica wewnętrzna	**80 mm**
D	średnica zewnętrzna	**140 mm**
T	szerokość całkowita	**46 mm**
B	szerokość pierścienia wewnętrznego	**46 mm**
C	szerokość pierścienia zewnętrznego	**35 mm**

PARAMETRY

Producent	**SKF**
Symbol producenta	**33216**
B – szerokość pierścienia wewnętrznego	**46 mm**
C – szerokość pierścienia zewnętrznego	**35 mm**
Elementy toczne	**łożysko stożkowe jednorzędowe**
Uszczelnienie	**otwarte – bez uszczelnień**