Łożysko stożkowe 33217 FAG

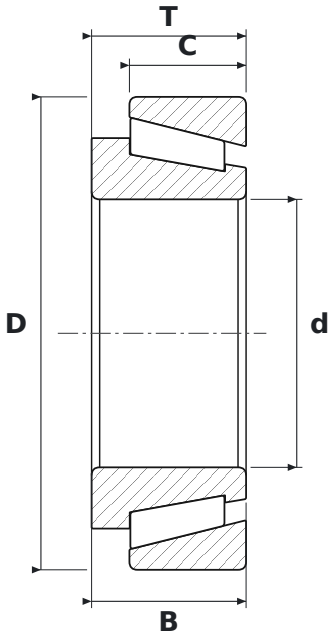

WYMIARY

d	średnica wewnętrzna	**85 mm**
D	średnica zewnętrzna	**150 mm**
T	szerokość całkowita	**49 mm**
B	szerokość pierścienia wewnętrznego	**49 mm**
C	szerokość pierścienia zewnętrznego	**37 mm**

PARAMETRY

Producent	**FAG**
Symbol producenta	**33217**
B – szerokość pierścienia wewnętrznego	**49 mm**
C – szerokość pierścienia zewnętrznego	**37 mm**
Elementy toczne	**łożysko stożkowe jednorzędowe**
Uszczelnienie	**otwarte – bez uszczelnień**