Tapered roller bearing 358X/354 X SKF

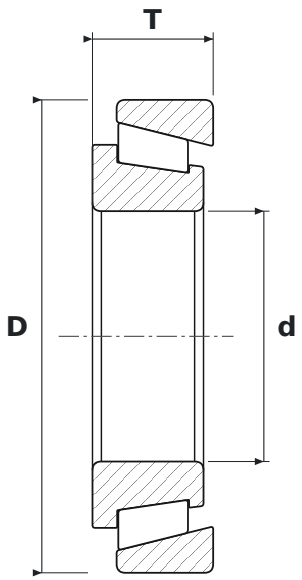

DIMENSIONS

d	bore diameter	**45 mm**
D	outside diameter	**85 mm**
T	total width	**21.69 mm**

WHAT 358X/354 X MEANS

X	wymiary zewnętrzne zmienione na zgodne z ISO
X	wymiary zewnętrzne zmienione na zgodne z ISO

SPECIFICATIONS

Manufacturer	**SKF**
Manufacturer designation	**358X/354 X**
Rolling elements	**tapered roller bearing**