Łożysko stożkowe 4T-14130/14276 NTN

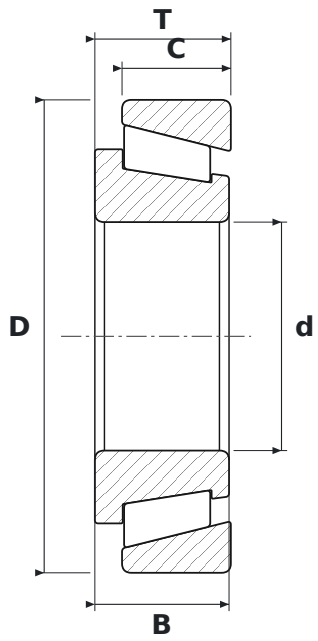

WYMIARY

d	średnica wewnętrzna	**33,34 mm**
D	średnica zewnętrzna	**69,01 mm**
T	szerokość całkowita	**19,85 mm**
B	szerokość pierścienia wewnętrznego	**19,58 mm**
C	szerokość pierścienia zewnętrznego	**15,88 mm**

PARAMETRY

Producent	**NTN**
Symbol producenta	**4T-14130/14276**
B – szerokość pierścienia wewnętrznego	**19,58 mm**
C – szerokość pierścienia zewnętrznego	**15,88 mm**
Elementy toczne	**łożysko stożkowe**
Uszczelnienie	**otwarte – bez uszczelnień**