# Łożysko stożkowe 4T-15578/15520 NTN

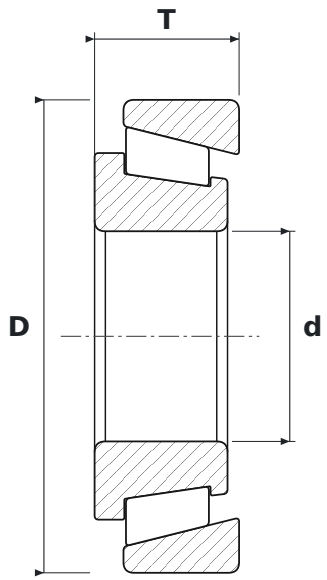


## WYMIARY

| | | |
|---|---|---|
| **d** | średnica wewnętrzna | **25,4 mm** |
| **D** | średnica zewnętrzna | **57,15 mm** |
| **T** | szerokość całkowita | **17,46 mm** |

## PARAMETRY

| | |
|---|---|
| Producent | **NTN** |
| Symbol producenta | **4T-15578/15520** |
| Elementy toczne | **łożysko stożkowe** |
| Uszczelnienie | **otwarte – bez uszczelnień** |