Łożysko stożkowe 4T-16150/16283 NTN

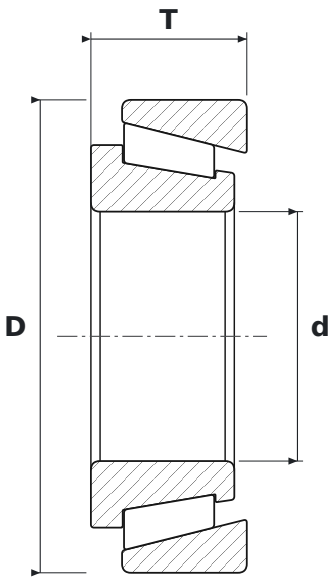

WYMIARY

d	średnica wewnętrzna	**38,1 mm**
D	średnica zewnętrzna	**72,24 mm**
T	szerokość całkowita	**23,81 mm**

PARAMETRY

Producent	**NTN**
Symbol producenta	**4T-16150/16283**
Elementy toczne	**łożysko stożkowe**
Uszczelnienie	**otwarte – bez uszczelnień**