Łożysko stożkowe 4T-32226 NTN

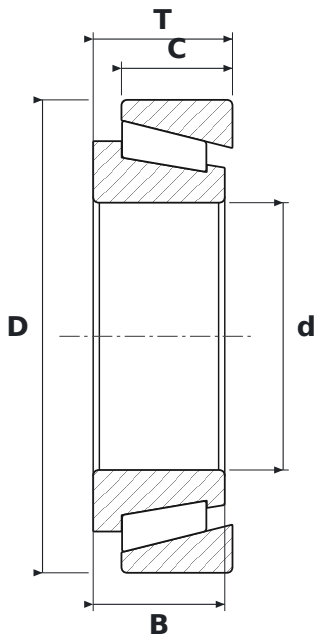

WYMIARY

d	średnica wewnętrzna	**130 mm**
D	średnica zewnętrzna	**230 mm**
T	szerokość całkowita	**67,75 mm**
B	szerokość pierścienia wewnętrznego	**64 mm**
C	szerokość pierścienia zewnętrznego	**54 mm**

PARAMETRY

Producent	**NTN**
Symbol producenta	**4T-32226**
B – szerokość pierścienia wewnętrznego	**64 mm**
C – szerokość pierścienia zewnętrznego	**54 mm**
Elementy toczne	**łożysko stożkowe**
Uszczelnienie	**otwarte – bez uszczelnień**
Masa	**10,7 kg**