Łożysko stożkowe 4T-33010 NTN

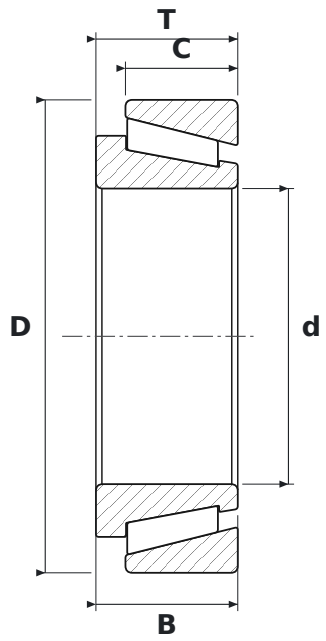

WYMIARY

d	średnica wewnętrzna	**50 mm**
D	średnica zewnętrzna	**80 mm**
T	szerokość całkowita	**24 mm**
B	szerokość pierścienia wewnętrznego	**24 mm**
C	szerokość pierścienia zewnętrznego	**19 mm**

PARAMETRY

Producent	**NTN**
Symbol producenta	**4T-33010**
B – szerokość pierścienia wewnętrznego	**24 mm**
C – szerokość pierścienia zewnętrznego	**19 mm**
Elementy toczne	**łożysko stożkowe**
Uszczelnienie	**otwarte – bez uszczelnień**
Masa	**0,45 kg**