Łożysko stożkowe 4T-33111 NTN

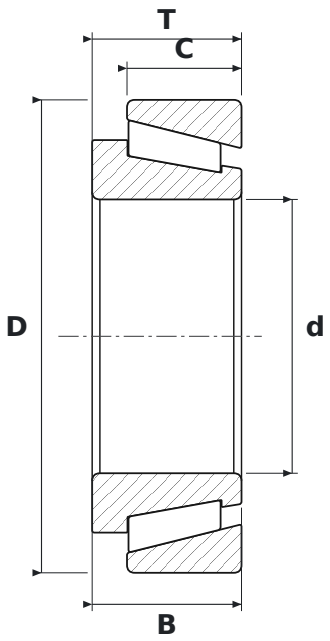

WYMIARY

d	średnica wewnętrzna	**55 mm**
D	średnica zewnętrzna	**95 mm**
T	szerokość całkowita	**30 mm**
B	szerokość pierścienia wewnętrznego	**30 mm**
C	szerokość pierścienia zewnętrznego	**23 mm**

PARAMETRY

Producent	**NTN**
Symbol producenta	**4T-33111**
B – szerokość pierścienia wewnętrznego	**30 mm**
C – szerokość pierścienia zewnętrznego	**23 mm**
Elementy toczne	**łożysko stożkowe**
Uszczelnienie	**otwarte – bez uszczelnień**
Masa	**0,846 kg**