Łożysko stożkowe 4T-580/572 NTN

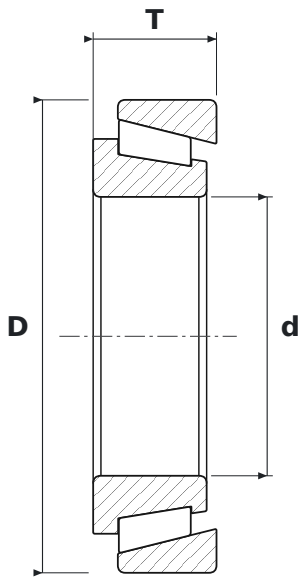

WYMIARY

d	średnica wewnętrzna	**82,55 mm**
D	średnica zewnętrzna	**139,99 mm**
T	szerokość całkowita	**36,51 mm**

PARAMETRY

Producent	**NTN**
Symbol producenta	**4T-580/572**
Elementy toczne	**łożysko stożkowe**
Uszczelnienie	**otwarte – bez uszczelnień**