Łożysko stożkowe 4T-665/653 NTN

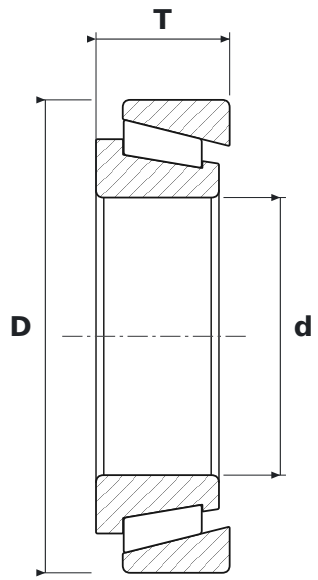

WYMIARY

d	średnica wewnętrzna	**85,73 mm**
D	średnica zewnętrzna	**146,05 mm**
T	szerokość całkowita	**41,28 mm**

PARAMETRY

Producent	**NTN**
Symbol producenta	**4T-665/653**
Elementy toczne	**łożysko stożkowe**
Uszczelnienie	**otwarte – bez uszczelnień**
Masa	**2,696 kg**