Łożysko stożkowe 4T-759/752 NTN

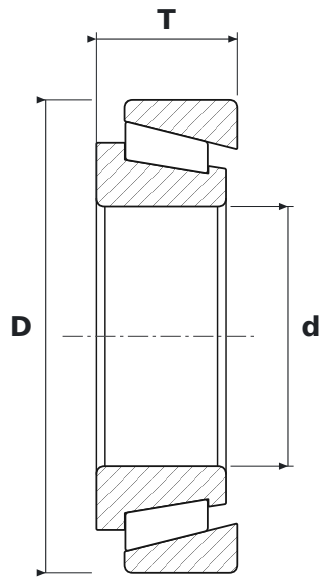

WYMIARY

d	średnica wewnętrzna	**88,9 mm**
D	średnica zewnętrzna	**161,93 mm**
T	szerokość całkowita	**48,26 mm**

PARAMETRY

Producent	**NTN**
Symbol producenta	**4T-759/752**
Elementy toczne	**łożysko stożkowe**
Uszczelnienie	**otwarte – bez uszczelnień**