Łożysko stożkowe 4T-98350/98788 NTN

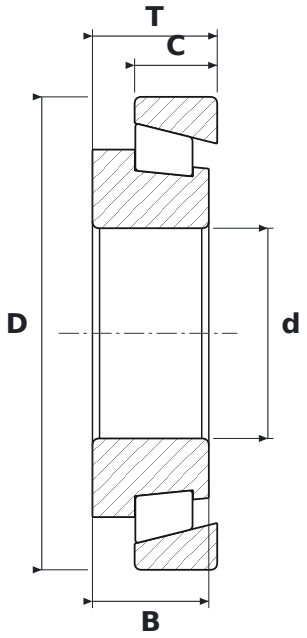

WYMIARY

d	średnica wewnętrzna	**88,9 mm**
D	średnica zewnętrzna	**200 mm**
T	szerokość całkowita	**52,76 mm**
B	szerokość pierścienia wewnętrznego	**49,21 mm**
C	szerokość pierścienia zewnętrznego	**34,93 mm**

PARAMETRY

Producent	**NTN**
Symbol producenta	**4T-98350/98788**
B – szerokość pierścienia wewnętrznego	**49,21 mm**
C – szerokość pierścienia zewnętrznego	**34,93 mm**
Elementy toczne	**łożysko stożkowe**
Uszczelnienie	**otwarte – bez uszczelnień**
Masa	**7,61 kg**