Łożysko stożkowe 594/592 A SKF

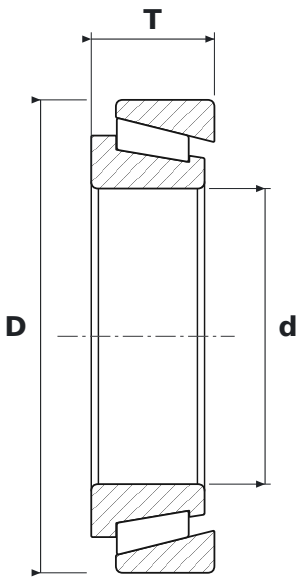

WYMIARY

d	średnica wewnętrzna	**95,25 mm**
D	średnica zewnętrzna	**152,4 mm**
T	szerokość całkowita	**39,69 mm**

PARAMETRY

Producent	**SKF**
Symbol producenta	**594/592 A**
Elementy toczne	**łożysko stożkowe**
Uszczelnienie	**otwarte – bez uszczelnień**