Łożysko stożkowe 639209 SKF

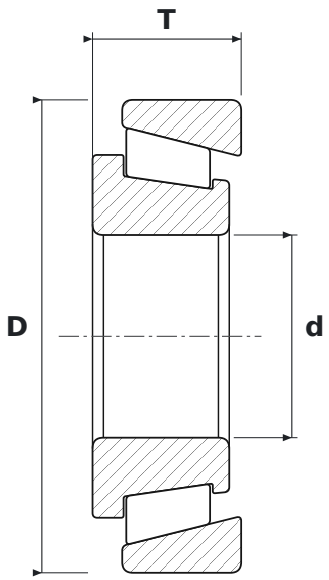

WYMIARY

d	średnica wewnętrzna	**15 mm**
D	średnica zewnętrzna	**35 mm**
T	szerokość całkowita	**11 mm**

PARAMETRY

Producent	**SKF**
Symbol producenta	**639209**
Elementy toczne	**łożysko stożkowe**
Uszczelnienie	**otwarte – bez uszczelnień**