Łożysko stożkowe 663/653 SKF

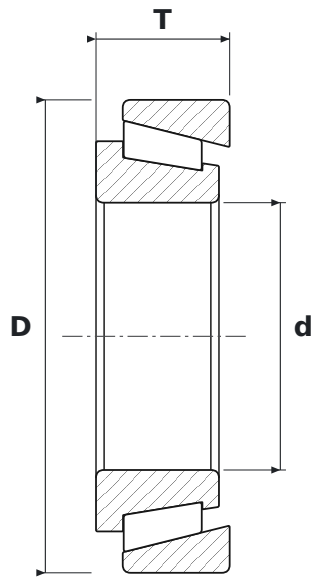

WYMIARY

d	średnica wewnętrzna	**82,55 mm**
D	średnica zewnętrzna	**146,05 mm**
T	szerokość całkowita	**41,28 mm**

PARAMETRY

Producent	**SKF**
Symbol producenta	**663/653**
Elementy toczne	**łożysko stożkowe**
Uszczelnienie	**otwarte – bez uszczelnień**
Masa	**2,46 kg**