Łożysko stożkowe HC30305 JR KOYO

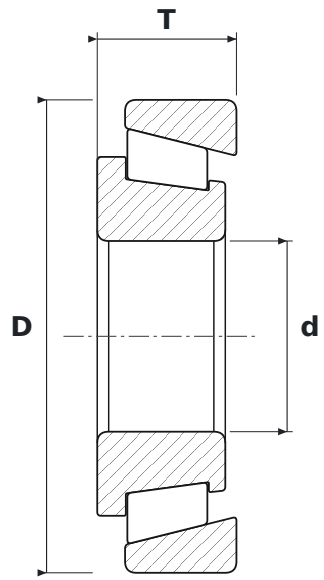

WYMIARY

d	średnica wewnętrzna	**25 mm**
D	średnica zewnętrzna	**62 mm**
T	szerokość całkowita	**18,25 mm**

PARAMETRY

Producent	**KOYO**
Symbol producenta	**HC30305 JR**
Elementy toczne	**łożysko stożkowe**
JR	**koszyk stalowy tłoczony, nitowany (FAG)**
Uszczelnienie	**otwarte – bez uszczelnień**
Cechy	**Hybrydowe (ceramiczne kulki)**