# Łożysko stożkowe HI-CAP16150/282 KOYO

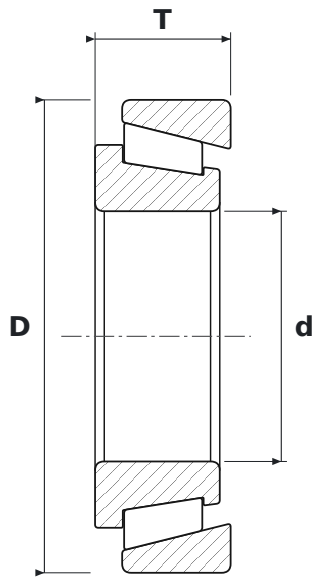


## WYMIARY

| | | |
|---|---|---|
| **d** | średnica wewnętrzna | **38,1 mm** |
| **D** | średnica zewnętrzna | **72 mm** |
| **T** | szerokość całkowita | **20,64 mm** |

## PARAMETRY

| | |
|---|---|
| Producent | **KOYO** |
| Symbol producenta | **HI-CAP16150/282** |
| Elementy toczne | **łożysko stożkowe** |