Łożysko stożkowe HI-CAP30207 JR KOYO

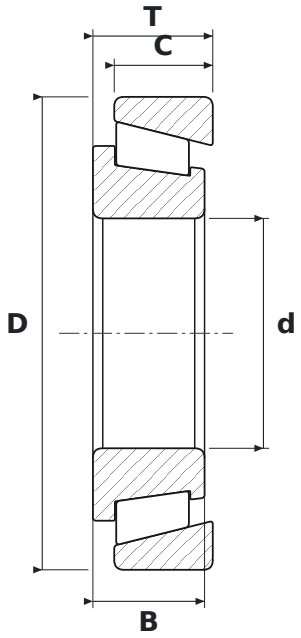

WYMIARY

d	średnica wewnętrzna	**35 mm**
D	średnica zewnętrzna	**72 mm**
T	szerokość całkowita	**18,25 mm**
B	szerokość pierścienia wewnętrznego	**17 mm**
C	szerokość pierścienia zewnętrznego	**15 mm**

PARAMETRY

Producent	**KOYO**
Symbol producenta	**HI-CAP30207 JR**
B – szerokość pierścienia wewnętrznego	**17 mm**
C – szerokość pierścienia zewnętrznego	**15 mm**
Elementy toczne	**łożysko stożkowe**