Łożysko stożkowe HI-CAP32009 JR KOYO

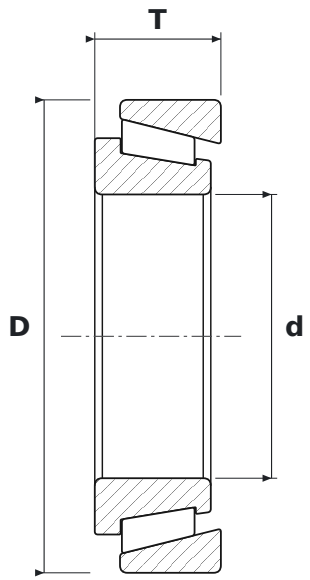

WYMIARY

d	średnica wewnętrzna	**45 mm**
D	średnica zewnętrzna	**75 mm**
T	szerokość całkowita	**20 mm**

PARAMETRY

Producent	**KOYO**
Symbol producenta	**HI-CAP32009 JR**
Elementy toczne	**łożysko stożkowe**