Łożysko stożkowe HM212049/10 KOYO

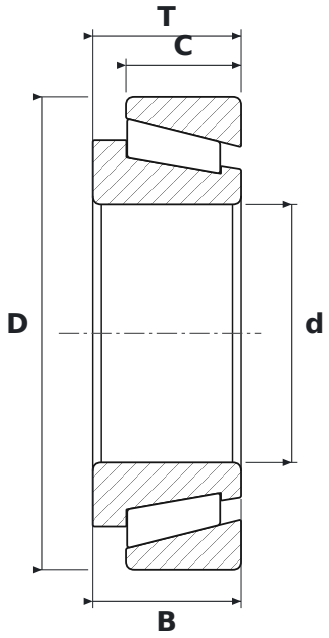

WYMIARY

d	średnica wewnętrzna	**66,68 mm**
D	średnica zewnętrzna	**122,24 mm**
T	szerokość całkowita	**38,35 mm**
B	szerokość pierścienia wewnętrznego	**38,35 mm**
C	szerokość pierścienia zewnętrznego	**29,72 mm**

PARAMETRY

Producent	**KOYO**
Symbol producenta	**HM212049/10**
B – szerokość pierścienia wewnętrznego	**38,35 mm**
C – szerokość pierścienia zewnętrznego	**29,72 mm**
Elementy toczne	**łożysko stożkowe**
Uszczelnienie	**otwarte – bez uszczelnień**