Łożysko stożkowe JM207049/10 KOYO

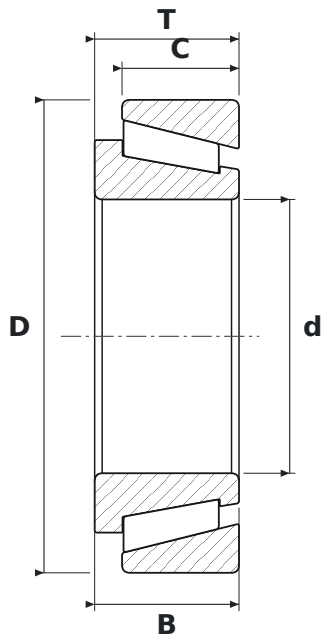

WYMIARY

d	średnica wewnętrzna	**55 mm**
D	średnica zewnętrzna	**95 mm**
T	szerokość całkowita	**29 mm**
B	szerokość pierścienia wewnętrznego	**29 mm**
C	szerokość pierścienia zewnętrznego	**23,5 mm**

PARAMETRY

Producent	**KOYO**
Symbol producenta	**JM207049/10**
B – szerokość pierścienia wewnętrznego	**29 mm**
C – szerokość pierścienia zewnętrznego	**23,5 mm**
Elementy toczne	**łożysko stożkowe**
Uszczelnienie	**otwarte – bez uszczelnień**