Łożysko stożkowe JM714249/10 KOYO

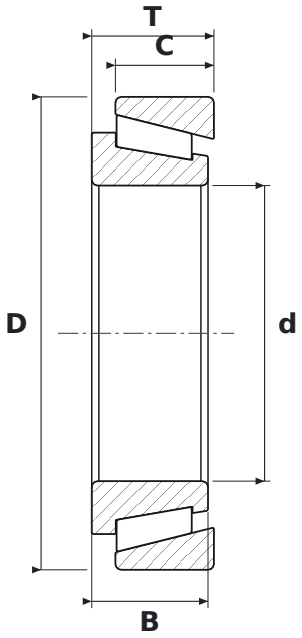

WYMIARY

d	średnica wewnętrzna	**75 mm**
D	średnica zewnętrzna	**120 mm**
T	szerokość całkowita	**31 mm**
B	szerokość pierścienia wewnętrznego	**29,5 mm**
C	szerokość pierścienia zewnętrznego	**25 mm**

PARAMETRY

Producent	**KOYO**
Symbol producenta	**JM714249/10**
B – szerokość pierścienia wewnętrznego	**29,5 mm**
C – szerokość pierścienia zewnętrznego	**25 mm**
Elementy toczne	**łożysko stożkowe**
Uszczelnienie	**otwarte – bez uszczelnień**