Łożysko stożkowe LM29749/710 Q SKF

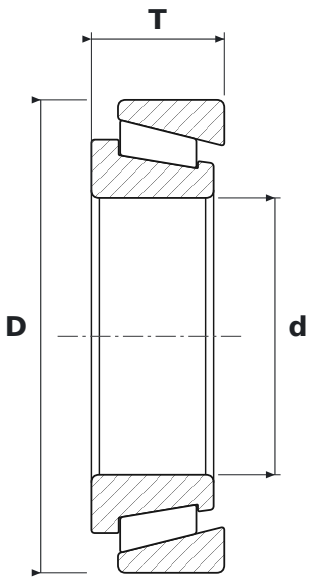

WYMIARY

d	średnica wewnętrzna	**38,1 mm**
D	średnica zewnętrzna	**65,09 mm**
T	szerokość całkowita	**18,29 mm**

PARAMETRY

Producent	**SKF**
Symbol producenta	**LM29749/710 Q**
Elementy toczne	**łożysko stożkowe**
Uszczelnienie	**otwarte – bez uszczelnień**