Łożysko stożkowe T2ED070 QCLNVB061 SKF

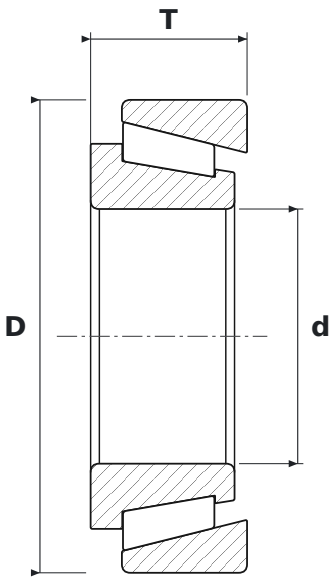

WYMIARY

d	średnica wewnętrzna	**70 mm**
D	średnica zewnętrzna	**130 mm**
T	szerokość całkowita	**43 mm**

PARAMETRY

Producent	**SKF**
Symbol producenta	**T2ED070 QCLNVB061**
Elementy toczne	**łożysko stożkowe**