Łożysko wałeczkowe wzdłużne 89318 MB NKE

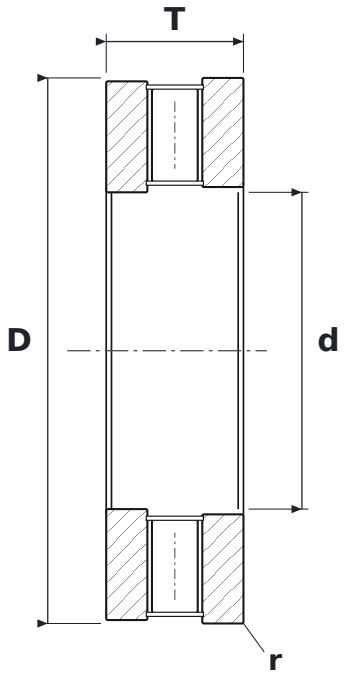

WYMIARY

d	średnica wewnętrzna	**90 mm**
D	średnica zewnętrzna	**155 mm**
T	wysokość łożyska	**39 mm**
d1	średnica zewnętrzna podkładki wałowej	**155 mm**
D1	średnica otworu podkładki oprawowej	**93 mm**
r	promień krawędzi (min.)	**1,5 mm**

PARAMETRY

Producent	**NKE**
Symbol producenta	**89318 MB**
r min – promień krawędzi	**1,5 mm**
Elementy toczne	**łożysko walcowe**
MB	**koszyk mosiężny masywny, prowadzony na pierścieniu wewnętrznym**
Nośność dynamiczna C	**335 kN**
Nośność statyczna C0	**1200 kN**
Prędkość graniczna	**2350 obr/min**
Prędkość nominalna	**980 obr/min**
Masa	**3,63 kg**