Łożysko walcowe AR72542 INNE

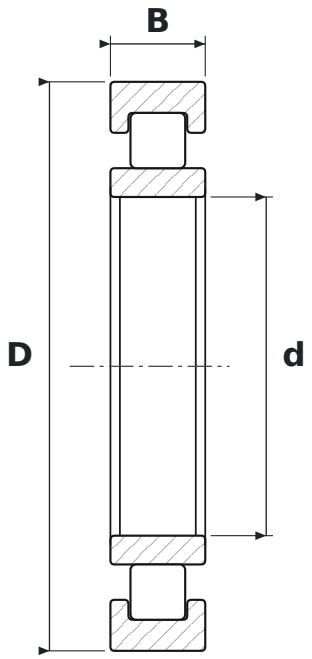

WYMIARY

d	średnica wewnętrzna	**25 mm**
D	średnica zewnętrzna	**42 mm**
B	szerokość	**7 mm**

PARAMETRY

Producent	**INNE**
Symbol producenta	**AR72542**
Elementy toczne	**łożysko walcowe**
Uszczelnienie	**otwarte – bez uszczelnień**
Luz promieniowy	**CN – normalny**
Masa	**0,031 kg**