Łożysko walcowe ARZ113554 INNE

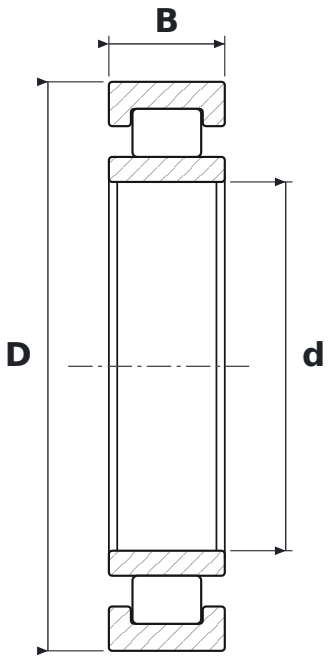

WYMIARY

d	średnica wewnętrzna	**35 mm**
D	średnica zewnętrzna	**54 mm**
B	szerokość	**11 mm**

PARAMETRY

Producent	**INNE**
Symbol producenta	**ARZ113554**
Elementy toczne	**łożysko walcowe**
Uszczelnienie	**otwarte – bez uszczelnień**
Luz promieniowy	**CN – normalny**
Masa	**0,133 kg**